Attraversamenti elettrici in varco

Esempio di attraversamento a solaio prima di applicare gli staffaggi

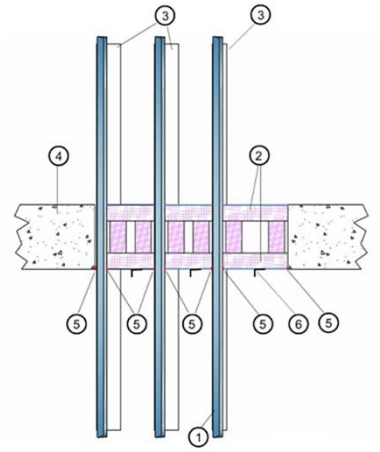

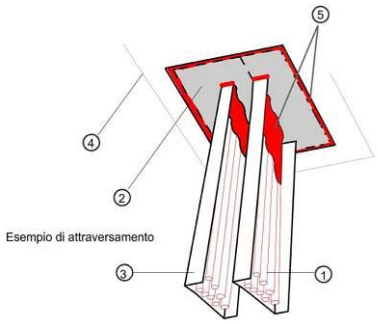

Info & Suggerimenti

Si consiglia di utilizzare ETS ® Seal, mastice EF AC180, qualora vi siano piccole fessurazioni o interstizi presenti o createsi durante la posa dei dispositivi nei pressi dell'attraversamento.

Caratteristiche del sistema di compartimentazione

Compartimentazione di passerelle elettriche con cavi elettrici attraversanti un varco a soletta in CA da 200 mm. Il sistema è stato protetto con la posa di un doppio ETS ® PANEL –serie EP150E contrapposto. Il perimetro del pannello è stato successivamente sigillato con ETS ® SEAL –serie EF AC180. Sopra ai cavi da ambo i lati delle passerelle viene deposto del mastice EF AC 180 per una lunghezza di circa 100 mm.

Misure ETS ® PANEL - serie EP150E

EP150E in pannelli nelle seguenti dimensioni:
- 600x600x51 mm
- 1200x600x51 mm

Caratteristiche del supporto da costruzione

La scelta di un supporto così esiguo è dettato dalla certezza che non vi sono solai strutturali in CA di minor spessore e con la percentuale di foratura testata. Dunque, l'applicabilità della ns certificazione nella maggior parte di solaio in calcestruzzo REI120. Il varco creato per l'attraversamento dei servizi ha dimensioni considerevoli ed è stato tamponato con ETS ® PANEL + ETS ® SEAL – serie EP150E + mastice EF AC180

Corretta posa

ETS ® PANEL –serie EP150E viene posato in duplice strato, contrapposto a solaio, intagliando col cutter le sagome dei servizi in attraversamento. Le lavorazioni devono essere accuratamente precise e i perimetri devono essere sigillati con ETS ® SEAL –serie EF AC180. Infine spalmare sopra ai cavi da ambo i lati delle passerelle del mastice EF AC 180 per una lunghezza di circa 100 mm. Infine applicare delle staffe 40 x 40 x 0,8 mm sull'intradosso della soletta fissate con tasselli metallici Ø8, vite M5. Tale staffaggio eviterà il possibile crollo dei sacchetti per gravità.

Riferimenti di certificazione

Supporto da costruzione: Solaio in CA da 200 mm
Certificazione di Riferimento:
CSI1686FR del 27/09/2011
Sezione pertinente sul certificato:
A
Requisito EI:
1) EI 120
Limitazioni e campi d'impiego:
1) Fino ad un varco max di 600x600 mm

Legenda

1 - Cavi elettrici varie sezioni
2 - Pannello EP150E, contrapposto
3- Passerella porta-cavi
4- Solaio in CA
5 - Mastice intumescente EF AC180
6 - Staffe a L da 40 x 40 x 0,8 mm fissate con tasselli Ø8 e vite M5